平成29年度三重県中学生新人ソフトテニス選手権大会

《 男子の部 №1 》

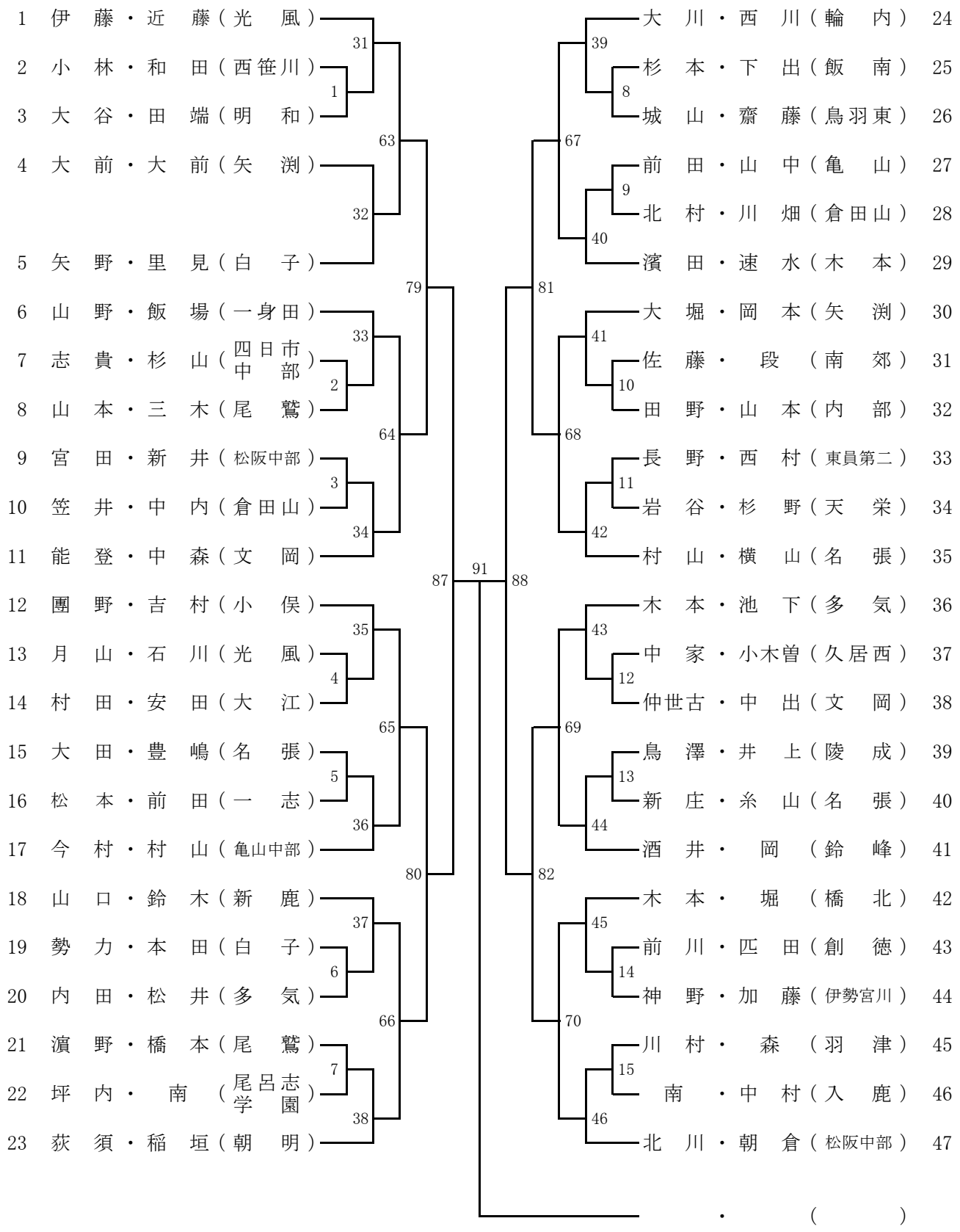

【決　勝】

・（ ）　－　・（ ）

平成29年　10月　7日(土)
三重交通G　スポーツの杜鈴鹿庭球場

《　男子の部　№2　》

48　吉　澤・三　隅（白　子）
49　豆　田・堀　田（高　田）
50　大　前・久　保（矢　渕）
51　渡　邊・西　根（鳥羽東）
52　水　谷・伊　藤（多　度）
53　樹　下・松　本（飯　南）
54　中　野・森　山（三　船）
55　藤　井・近　藤（羽　津）
56　宮　崎・宮　本（芸　濃）
57　長谷川・稲　澤（度　会）
58　佐　野・清　尾（多　気）
59　橋　爪・前　川（入　鹿）
60　豆　塚・遠　藤（陵　成）
61　榊　原・前　川（八　風）
62　阿　部・天　野（一身田）
63　山　門・山　門（矢　渕）
64　中　村・石　田（三　雲）
65　辻　尾・藤　本（名張南）
66　鈴　木・石　原（三　滝）
67　藤　澤・松　本（神　戸）
68　須　賀・山　路（明　和）
69　山　﨑・藪　谷（伊勢港）
70　前　田・東　川（鳥羽東）
71　伊　藤・　関　（亀　山）
・　（　　）

47　16　17　48　49　18　19　50　51　20　21　52　53　22　23　54
71　83　72　73　84　89　92

西　村・西　村（北　浜）　72
津　田・伊　藤（名張南）　73
小　倉・和　田（鼓ヶ浦）　74
喜　田・山　本（尾　鷲）　75
清　水・河　上（陵　成）　76
濱　口・森　田（明　和）　77
万　澤・　東　（鳥羽東）　78
河　邊・斎　藤（保　々）　79
田　中・橋　屋（有　馬）　80
福　井・糸　谷（亀　山）　81
川　本・篠　原（久居西）　82
平　井・大　西（松阪中部）　83
岩　出・大　西（久　居）　84
南　・世古口（御　薗）　85
三　輪・赤　阪（有　馬）　86
大　浦・樋　口（鼓ヶ浦）　87
大　井・青　井（三　雲）　88
片　山・津　田（朝　明）　89
平　野・宮　田（光　風）　90
岩　田・山　本（名張南）　91
三　鬼・畑　中（輪　内）　92
八　尾・岡　田（神　戸）　93
仲　川・石　垣（矢　渕）　94

55　24　75　25　56　85　57　26　76　27　58　90　59　28　77　29　60　86　61　78　30　62

平成29年度三重県中学生新人ソフトテニス選手権大会

《 女子の部 №1 》

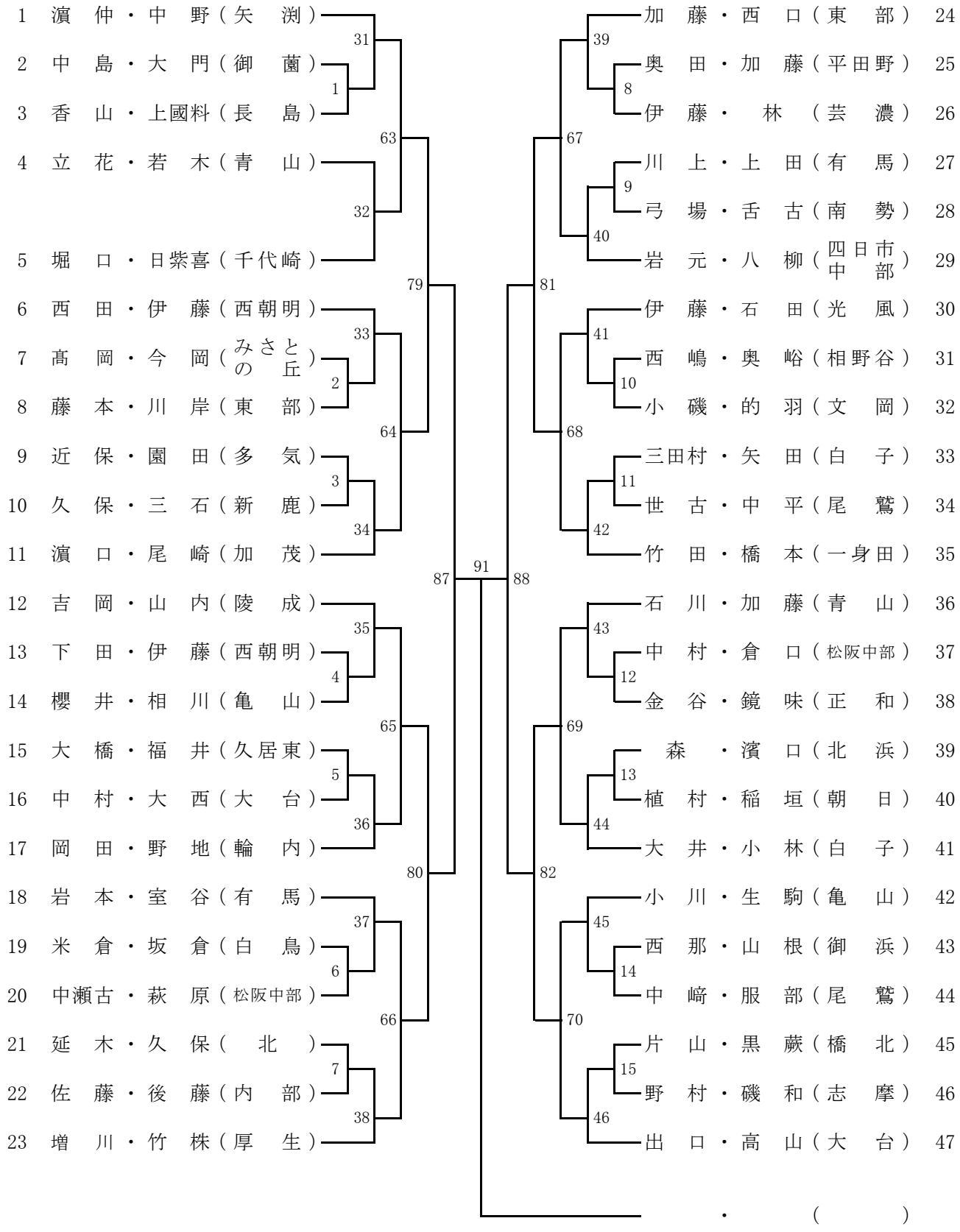

【決 勝】

・ （ ） ・ （ ）

平成29年10月　7日(土)
三重交通G　スポーツの杜鈴鹿庭球場

《　女子の部　№2　》

48　根　反・谷　井（四日市中部）
49　今　井・船　津（御　浜）
50　宮　田・富　山（白　子）
51　山　川・松　田（芸　濃）
52　酒　井・大　川（尾　鷲）
53　豊　田・西　山（赤　目）
54　田　中・森　田（東　部）
55　　縣　・伊　藤（正　和）
56　　東　・上　村（東　海）
57　上　井・濱　口（北　浜）
58　岡　田・島　岡（白　子）
59　　林　・　﨑　（有　馬）
60　和久利・井　坂（北　浜）
61　伊　藤・蟹　江（朝　日）
62　　林　・平　石（久　保）
63　鷲　田・中　村（光　風）
64　萩　原・小　川（芸　濃）
65　産屋敷・坪　田（相野谷）
66　西　岡・野　村（大　台）
67　稲　垣・坂　本（亀山中部）
68　山　﨑・薄　衣（大　王）
69　中　村・相　松（富　田）
70　　南　・藤　原（尾　鷲）
71　伊　藤・須賀浦（鼓ヶ浦）
・　（　　）

47　16　17　48　49　18　19　50　51　20　21　52　53　22　23　54
71　72　73　74　83　84　89　92

三　木・　東　（尾　鷲）　72
伊　藤・鵜　沢（光　陵）　73
草　深・笠　井（豊　里）　74
吉　田・森　井（大　台）　75
山　田・神　谷（神　戸）　76
大　東・小　鷺（文　岡）　77
白　濱・田　中（久居東）　78
岡　本・井　本（入　鹿）　79
坂　口・高　司（四日市中部）　80
中　田・森　田（厚　生）　81
山　村・佐　藤（　北　）　82
森　・増　井（松阪中部）　83
山　中・田　邉（亀　山）　84
谷　口・前　川（大　台）　85
磯　田・杉　浦（橋　北）　86
上　・別　當（鼓ヶ浦）　87
小　島・日紫喜（西笹川）　88
西　・渕　上（矢　渕）　89
武　・中　瀬（倉田山）　90
松　尾・倉　石（赤　目）　91
片　岡・下　村（木　本）　92
木　村・大　櫛（殿　町）　93
黒　田・関　山（光　陵）　94

55　24　75　25　56　85　57　26　76　27　58　90　59　28　77　29　60　86　61　78　30　62