女子

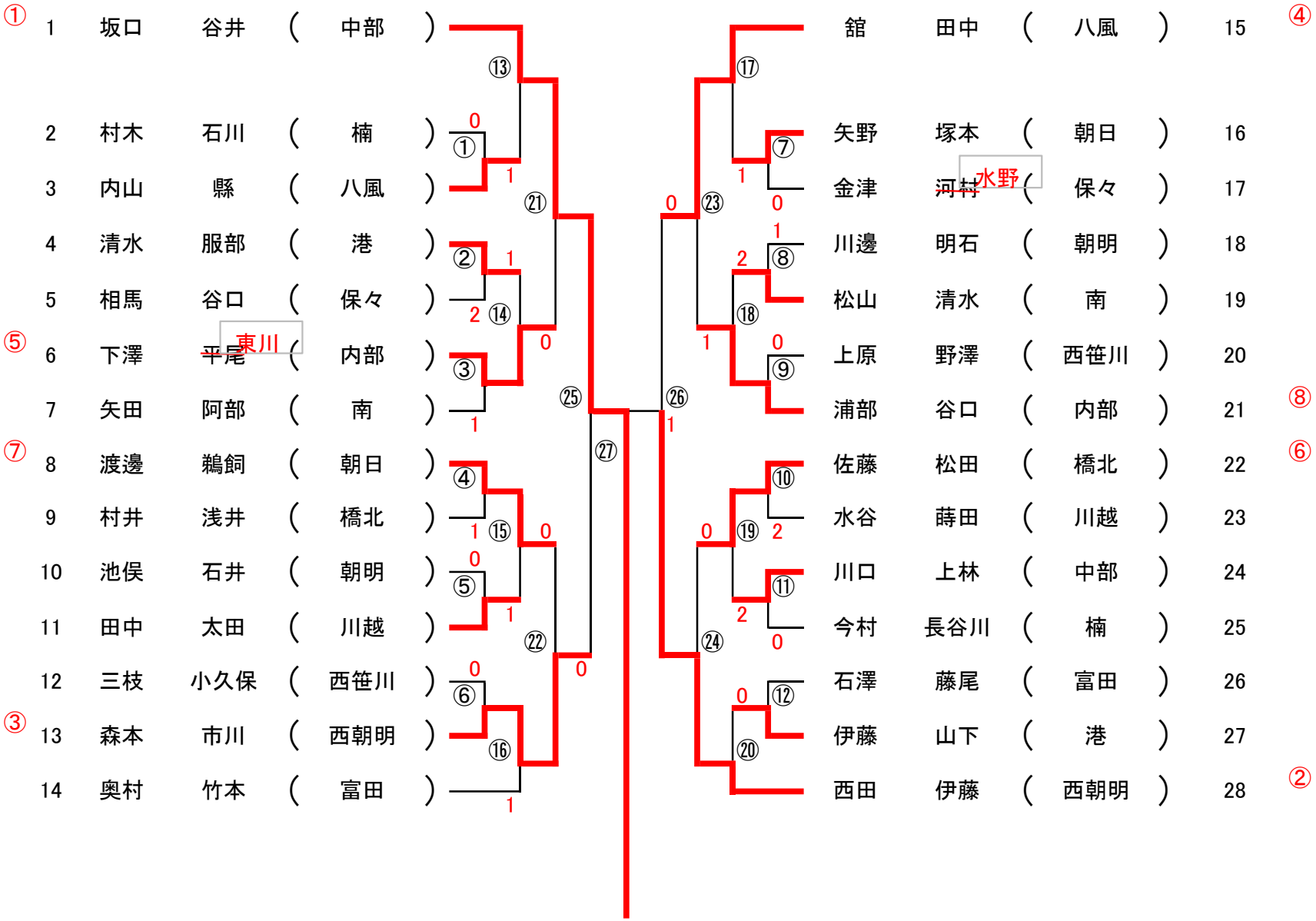
① 1 坂口 谷井 (中部)
2 村木 石川 (楠)
3 内山 縣 (八風)
4 清水 服部 (港)
5 相馬 谷口 (保々)
⑤ 6 下澤 平尾 東川 (内部)
7 矢田 阿部 (南)
⑦ 8 渡邊 鵜飼 (朝日)
9 村井 浅井 (橋北)
10 池俣 石井 (朝明)
11 田中 太田 (川越)
12 三枝 小久保 (西笹川)
③ 13 森本 市川 (西朝明)
14 奥村 竹本 (富田)
館 田中 (八風) 15 ④
矢野 塚本 (朝日) 16
金津 河村 水野 (保々) 17
川邊 明石 (朝明) 18
松山 清水 (南) 19
上原 野澤 (西笹川) 20
浦部 谷口 (内部) 21 ⑧
佐藤 松田 (橋北) 22 ⑥
水谷 蒔田 (川越) 23
川口 上林 (中部) 24
今村 長谷川 (楠) 25
石澤 藤尾 (富田) 26
伊藤 山下 (港) 27
西田 伊藤 (西朝明) 28 ②